GLIA

5927
GIO CARTUCCIA
X

O LAVELLO

IATO
9327
I 5923
TRABILE
IIGLIA
OCCAGGIO CANNA
37
STAFORM 19X14X2.5
CANNA GIREVOLE

52
ORZO
Ø10 M10X1 3/8"

AGOMATA
AGGIO
GIO

UNI 5927
SSRING

ASCHBECKEN

R WASCHBECKEN-KASTEN
JBE

10 UNI 9327
8 UNI 5923
R HEBEL
EL
TUR ROHR-BEFESTIGUNG
37
NG 19X14X2.5
ER DREHBARES ROHR
ROHR

52
SSFLANGE
M10X1 3/8"
8X100
HTUNG
FLANGE
WUERFEL

E

5927

HED INSERT
UNI 9327
I 5293

LE

2.37
NG 19X14X2.5
OR SPOUT

2.52
PLATE
10 M10X1 3/8"
M8X100

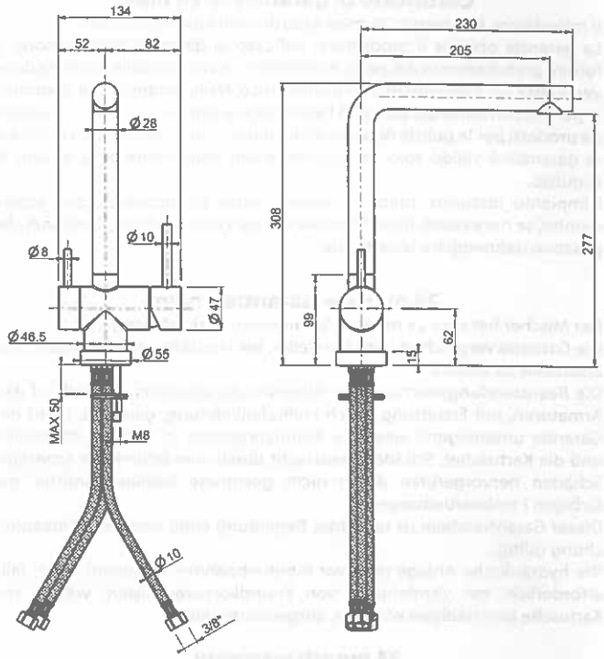

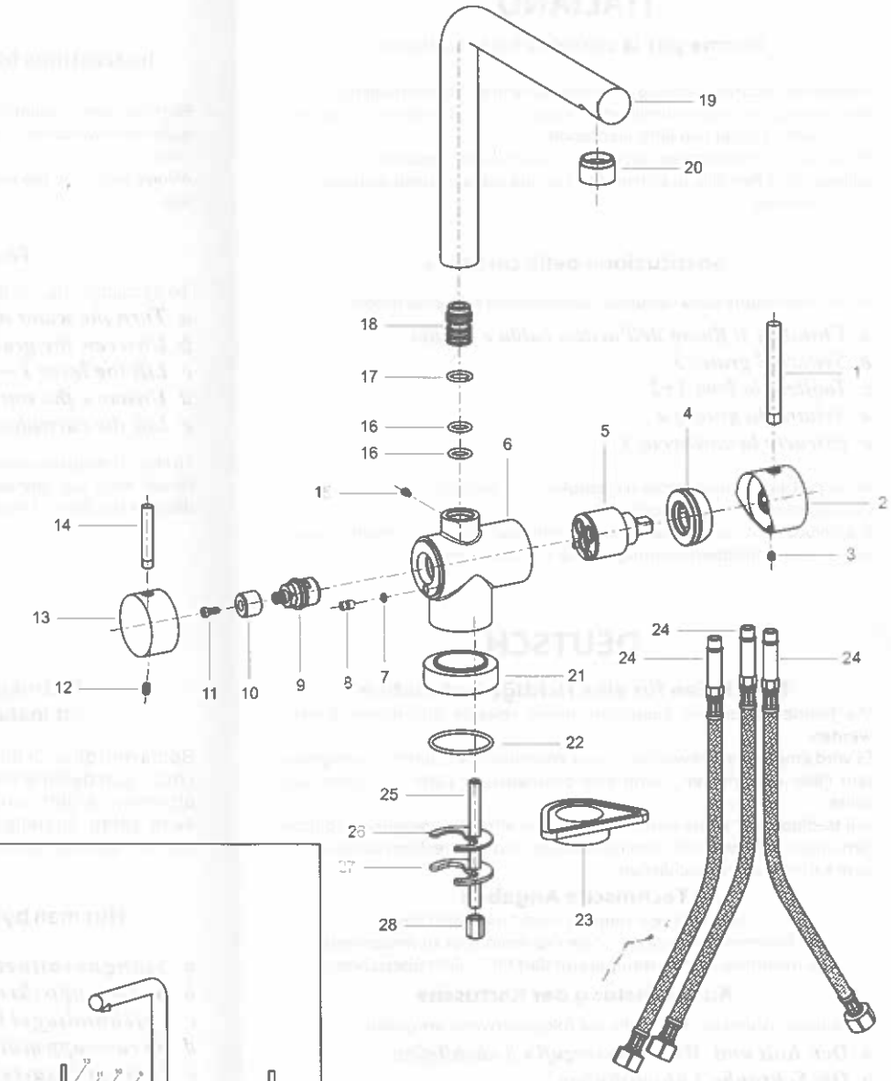

SV
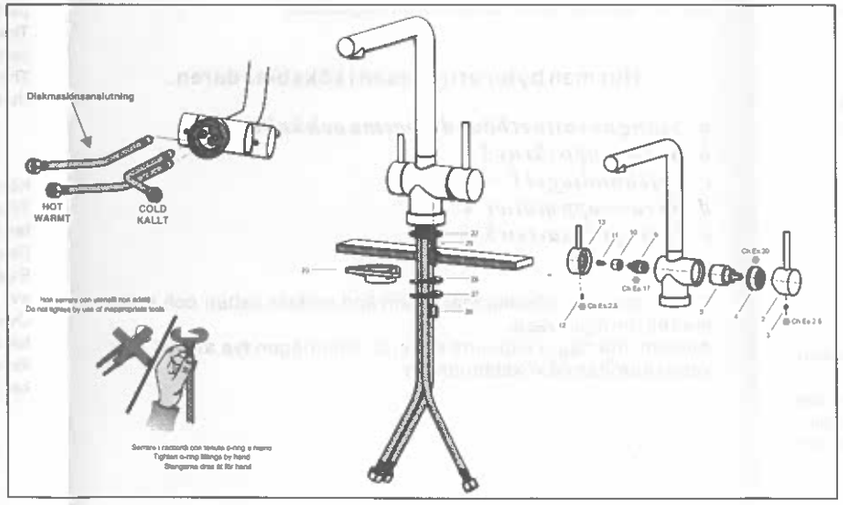
1 PINNE FÖR HANDTAG
2 HANDTAG
3 SKRUV M5X6 UNI 5297
4 MUTTER
5 KERAMISK TÄTNING
6 HUS
7 O-RING 1.78 X 2.9
8 PLUGG FÖR HUS
9 VENTIL
10 VENTIL STYRNING
11 SKRUV M4X10 UNI 9327
12 SKRUV M5X8 UNI 5293
13 HANDTAG
14 PINNE FÖR HANDTAG
15 SKRUV M4
16 O-RING 2.62 X 12.37
17 GUMMIRING 19X14X2.5
18 ANSLUTNING FÖR PIP
19 PIP
20 SIL
21 BAS
22 O-RING 2.62 X 42.52
23 FÖRSTÄRKNINGSPLATTA
24 FLEXIBEL SLANG
25 FIXERANDE SKRUV
26 BRICKA
27 FIXERANDE FLÄNS
28 FIXERANDE MUTTER