BLANCO

BLANCO MIDA-S HD

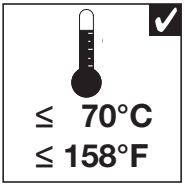

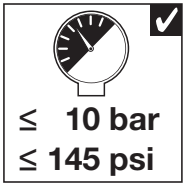

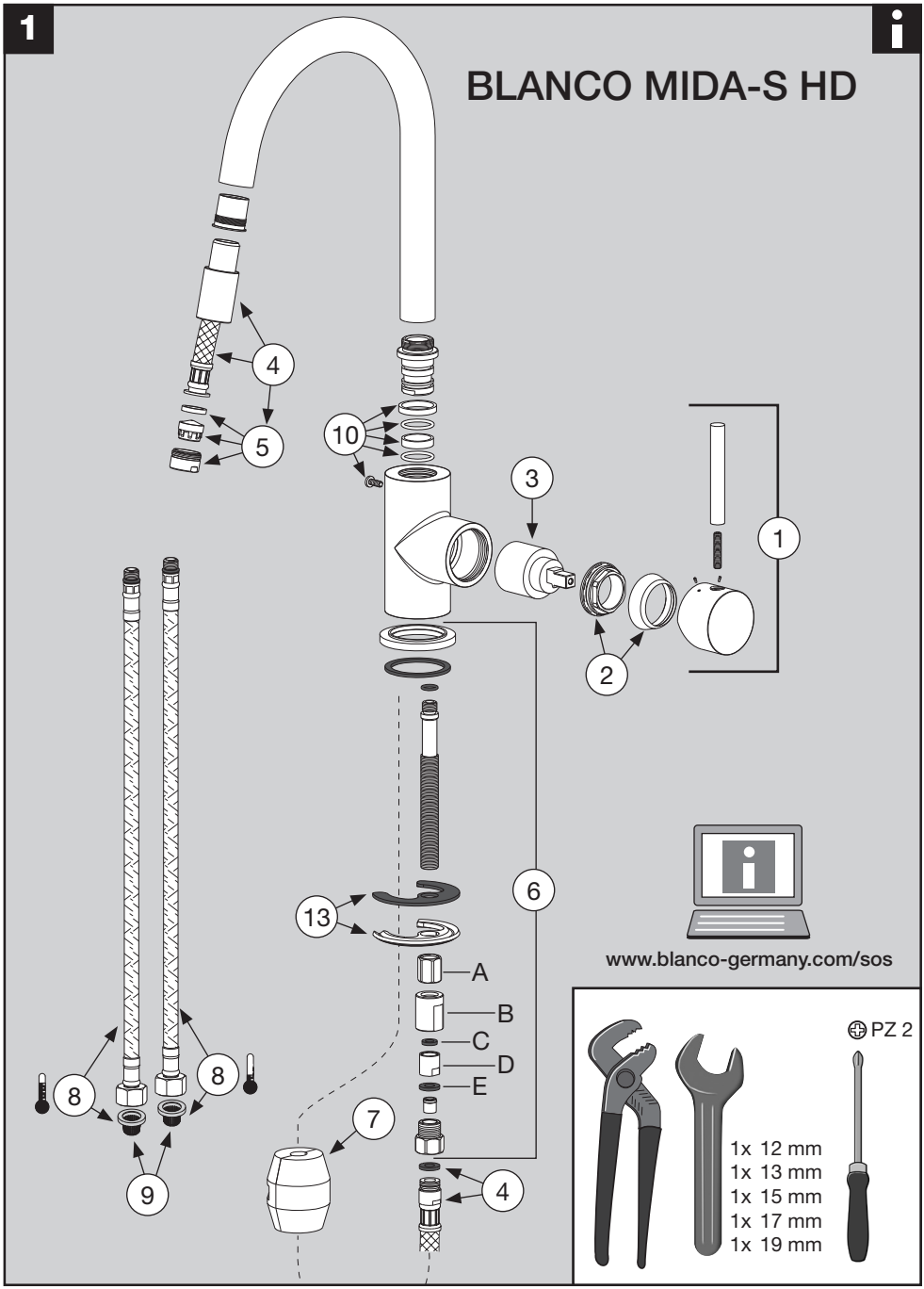
1
BLANCO MIDA-S HD
4
5
10
3
1
2
6
13
A
B
C
D
E
7
4
8
8
9
www.blanco-germany.com/sos
PZ 2
1x 12 mm
1x 13 mm
1x 15 mm
1x 17 mm
1x 19 mm

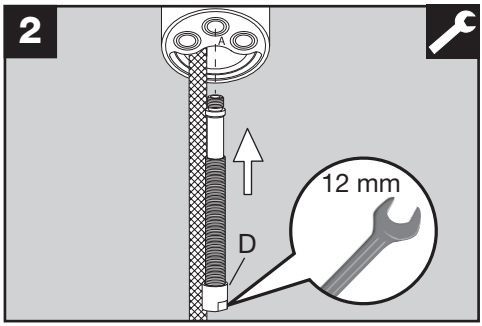
2
12 mm
D

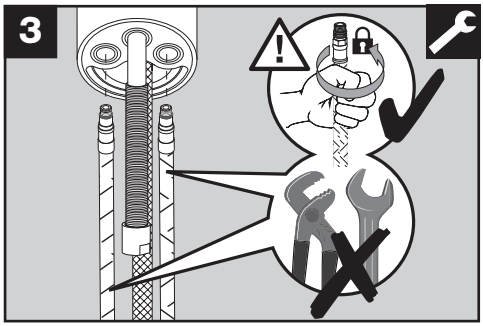
3

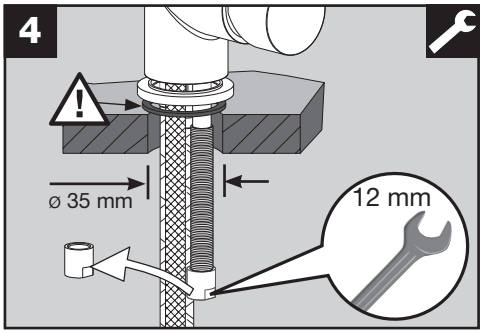
4
ø 35 mm
12 mm

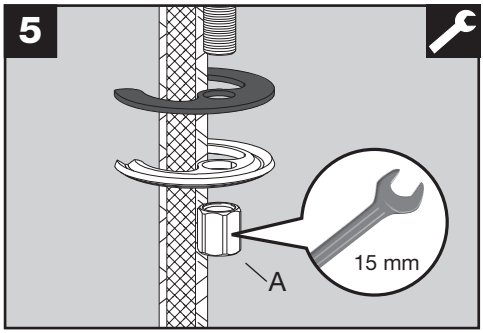
5
15 mm
A

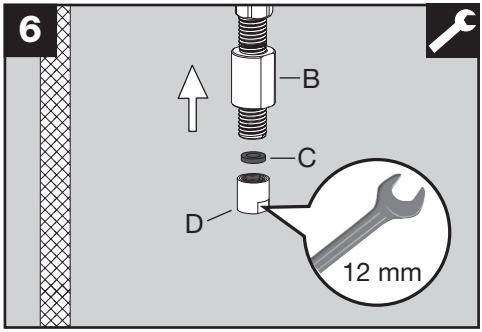
6
B
C
D
12 mm

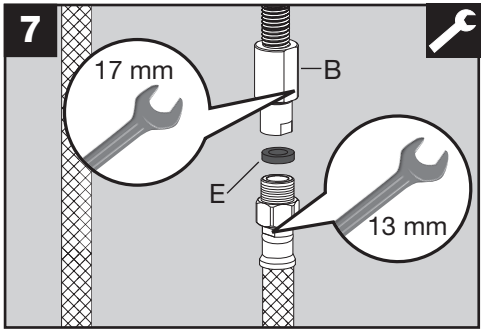
7
17 mm
B
E
13 mm

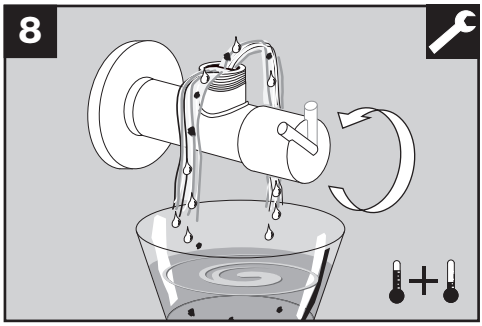
8

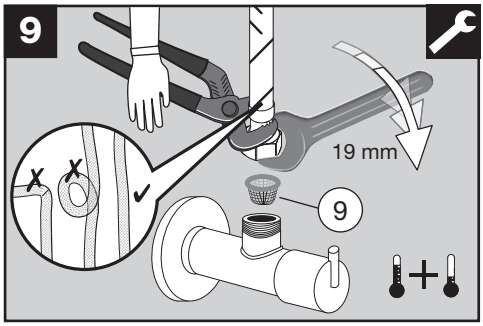
9
19 mm
9

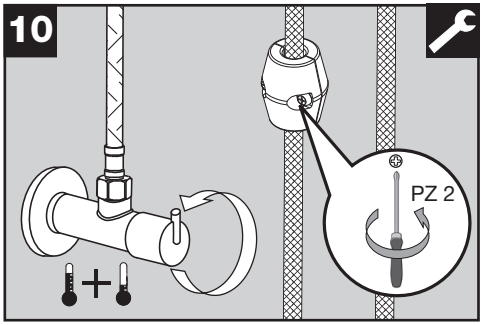
10
PZ 2

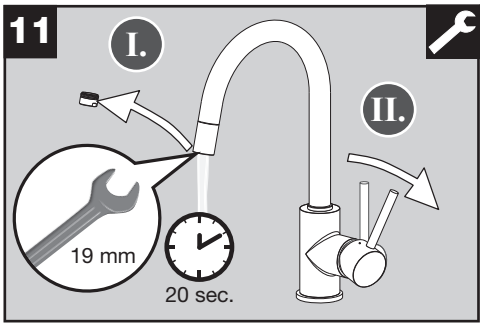
11
I.
II.
19 mm
20 sec.

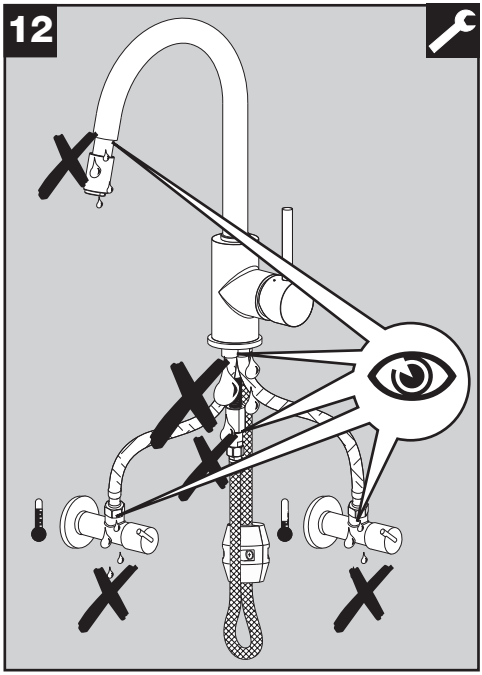
12

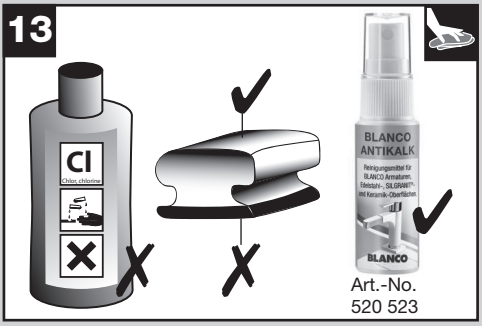
13
Cl
Chlor, chlorine
BLANCO
ANTIKALK
Reinigungsmittel für BLANCO Armaturen, Edelstahl-, SILGRANIT®- und Keramik-Oberflächen
BLANCO
Art.-No.
520 523

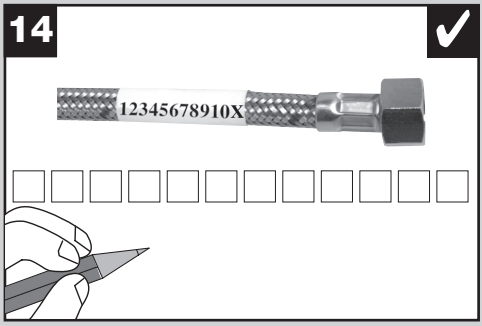
14
12345678910X

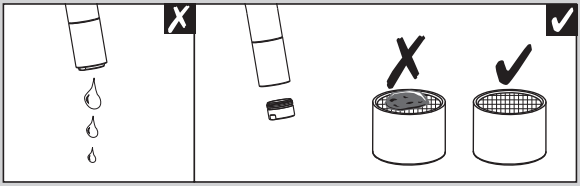

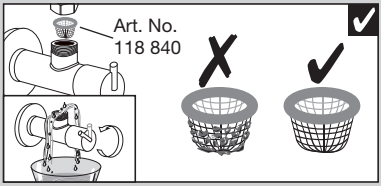
Art. No.
118 840

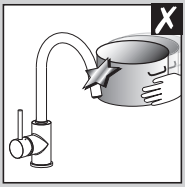

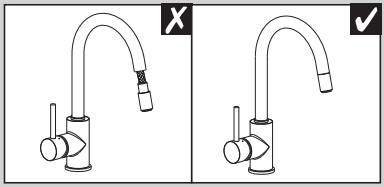

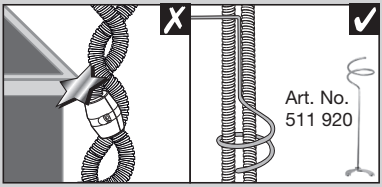
Art. No.
511 920